北京崀润机电技术有限公司
010-52868858 13051480681 langrun_bj@126.com

VERSA-MATIC®
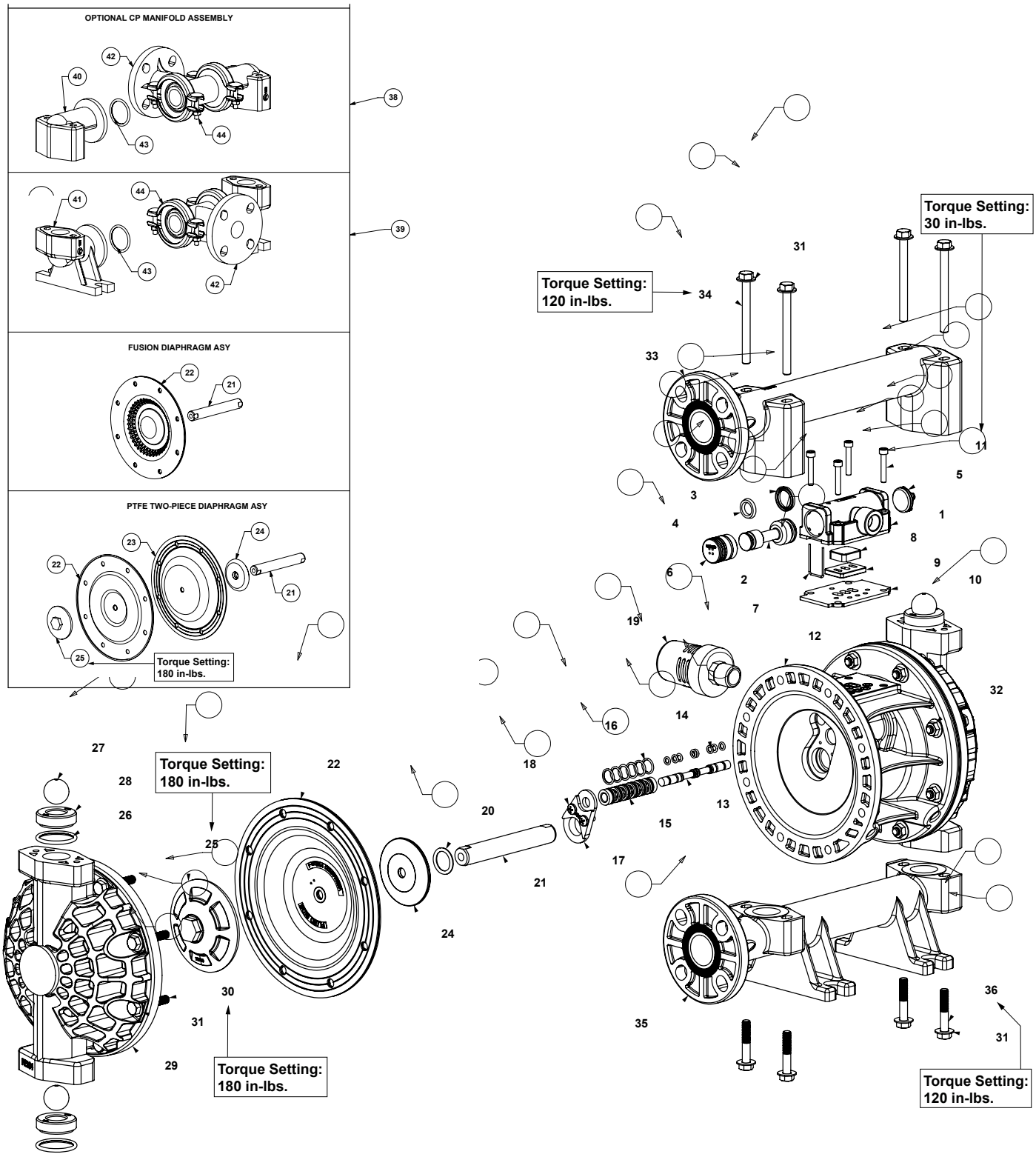
Composite Repair Parts Drawing